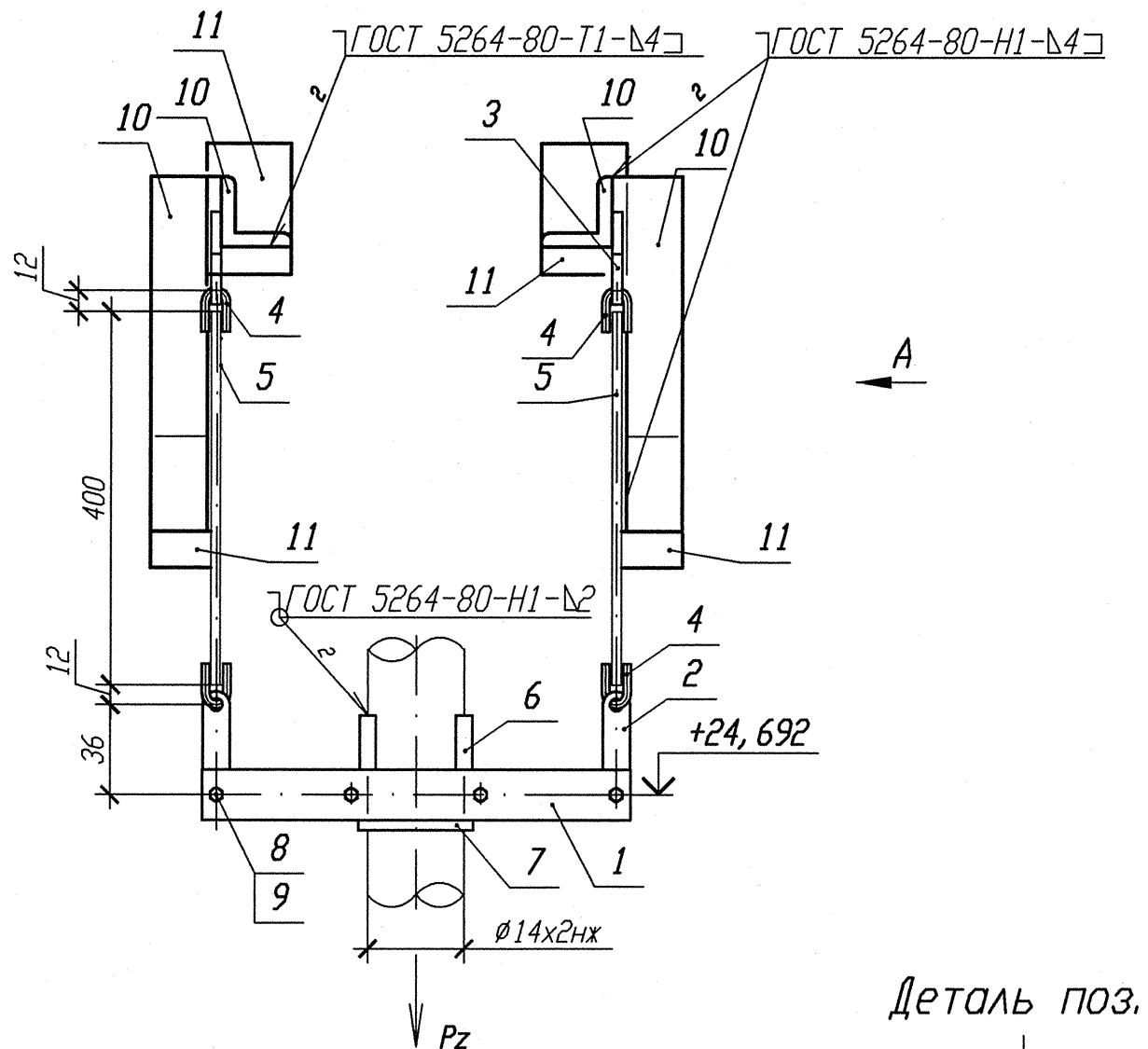

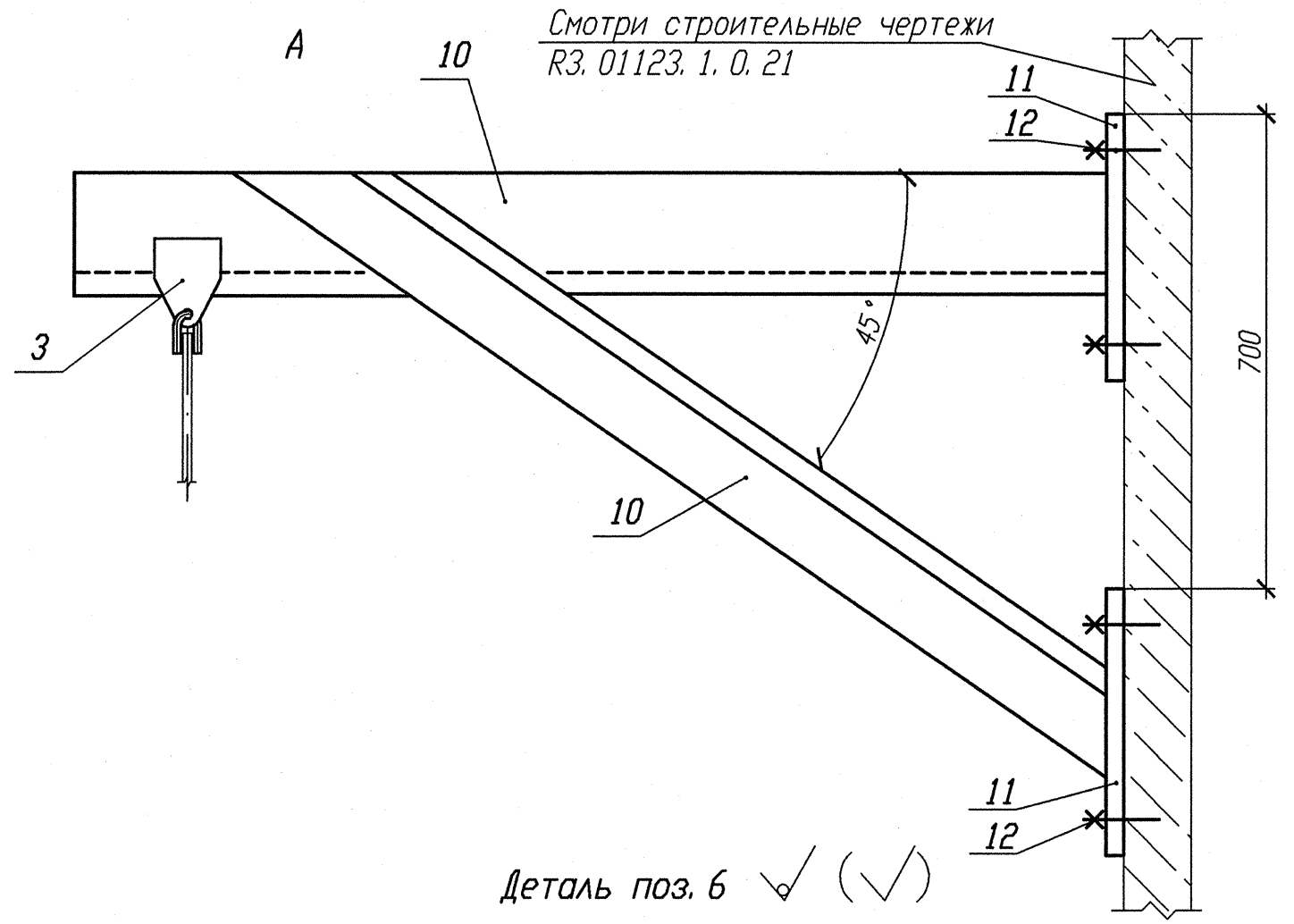

Деталь поз. 1

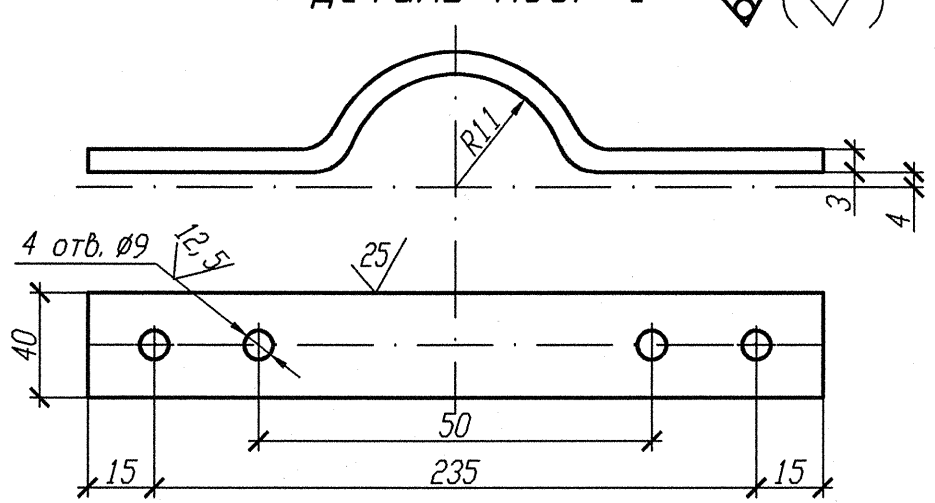

Деталь поз. 6

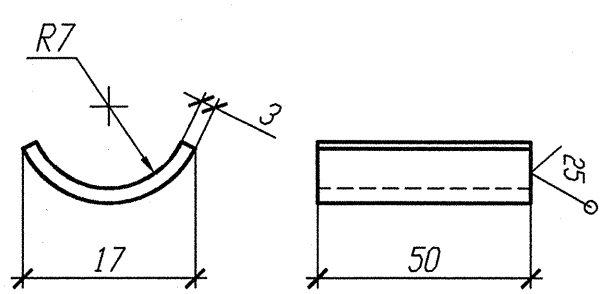

Деталь поз. 11

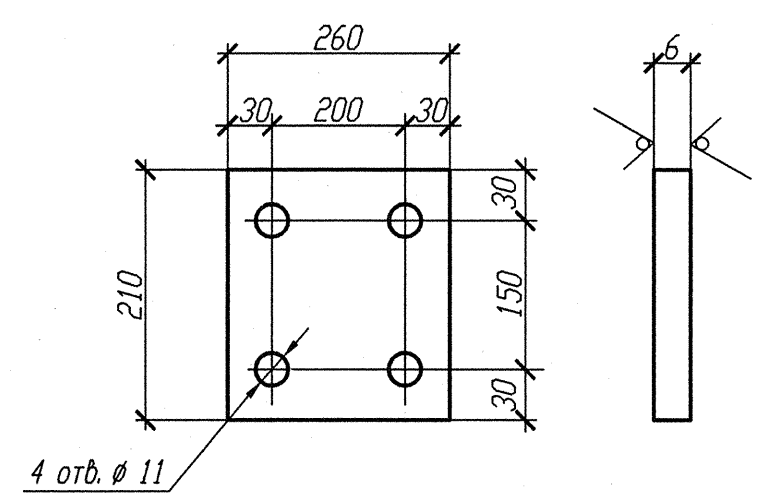

Номер опоры	3TV10Y511	3TV10Y515
Нагрузка на опору Pz(кН)	0, 175	0, 162

1 Привязку опоры смотри изометрический чертеж 3TV30Z07, 3TV40Z07.
2 Сварку тяги с ушком производить по Л8-522. 000 СБ.
3 Максимальная нагрузка на опору Р дана с учетом сейсмического воздействия.
4 Длину поз. 5 уточнить на монтаже.
5 Спецификация составлена на одну опору.
6 Изготовить два комплекта.

Спецификация деталей

Поз.	Обозначение	Наименование	Кол.	Материал	Масса, кг ед.	Масса, кг общ.	Примечание
1	БК-1998783	Полухомут Лист Б-ПН 3х40х265	2	0К3609-4-1У-Ст3сп-сВ ГОСТ 16523-97	0, 26	0, 52	
2	Л8-522. 001	Серьга	2	Б-ПН-6 ГОСТ 19903-74 Лист Ст3сп3-сВ ГОСТ 14637-89	0, 05	0, 1	
3	Л8-522. 003	Проушина	2	Б-ПН-6 ГОСТ 19903-74 Лист Ст3сп3-сВ ГОСТ14637-89	0, 08	0, 16	
4	Л8-522. 002	Ушко	4	В1-11-6 ГОСТ 2590-2006 Круг 20-2ГП-М1-Т0 ГОСТ 1050-88	0, 02	0, 08	
5	Л8-522. 004-20	Тяга	2	В1-11-6 ГОСТ 2590-2006 Круг 20-3ГП-М1-Т0 ГОСТ 1050-88	0, 09	0, 18	
6	Л8-508. 003-01	Накладка	2	Б-ПН-4 ГОСТ19903-74 Лист 12Х18Н10Т-МБг ГОСТ7350-77	0, 03	0, 06	
7	Л8-511. 002	Прокладка	1	Б-ПН-2 ГОСТ19903-74 Лист 12Х18Н10Т-МАг ГОСТ5582-75	0, 02	0, 02	
8	ГОСТ 7798-70	Болт М8-6gх25. 56. 35	4	35 ГОСТ 1050-88	0, 0148	0, 0592	
9	ГОСТ 5915-70	Гайка М8-6Н. 8. 35	8	35 ГОСТ 1050-88	0, 0055	0, 044	
10	ГОСТ 8509-93	Уголок В 75х75х6 l=1000	4	Ст3 пс2-сВ ГОСТ 535-2005	6, 89	27, 56	
11	ГОСТ 19903-74	Лист Б-ПН 6х210х260	4	Ст 3 сп 5-сВ ГОСТ 14637-89	2, 5717	10, 287	
12	ГОСТ 28778-90	Болт БСР 10х100 У3	16	Сборный	0, 0906	1, 45	
	ГОСТ 2246-70	Проволока		СВ-04Х19Н11М3		-	
	ГОСТ 9467-75	Электроды		УОНИИ 13/45		-	

Итого: 40, 520

АРХИВНЫЙ ЭКЗЕМПЛЯР

Инв. N подл. R3. 03732. 1. 0. 13
Лист 243

Изм.	Кол. уч.	Лист	Nдок.	Подпись	Дата
Инж. Ск.		Случевская			12.02
Пров. инж. 1к.		Швабинский			12.02
Пров. вед. инж.		Махотина			12.02
Н. контр.		Краснояров			13.02

R3. TV10. 3095. 013. 03. 00. 161

Ростовская АЭС Блок 3

Редукторное отделение
Герметичная часть
Трубопроводы отбора проб
Ру больше 2.2 МПа

Стадия	Лист	Листов
Р		1

Подвеска простая
3TV10Y511, 3TV10Y515

ОАО "НИАЭП" 2013

Инв. N подл. | Подп. и дата | Взам. инв. N